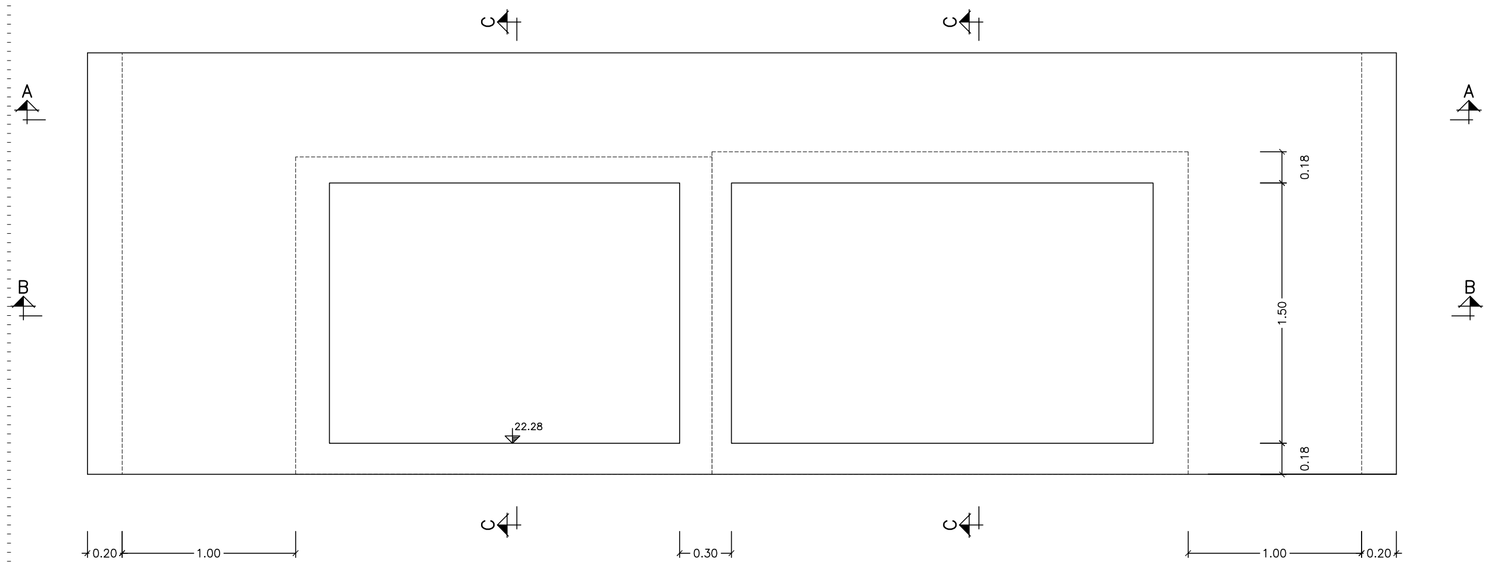

VISTA FRONTAL
ESCALA 1:25

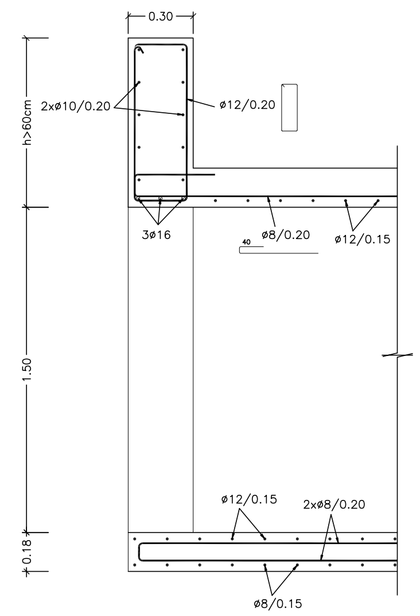

CORTE C–C
ESCALA 1:20

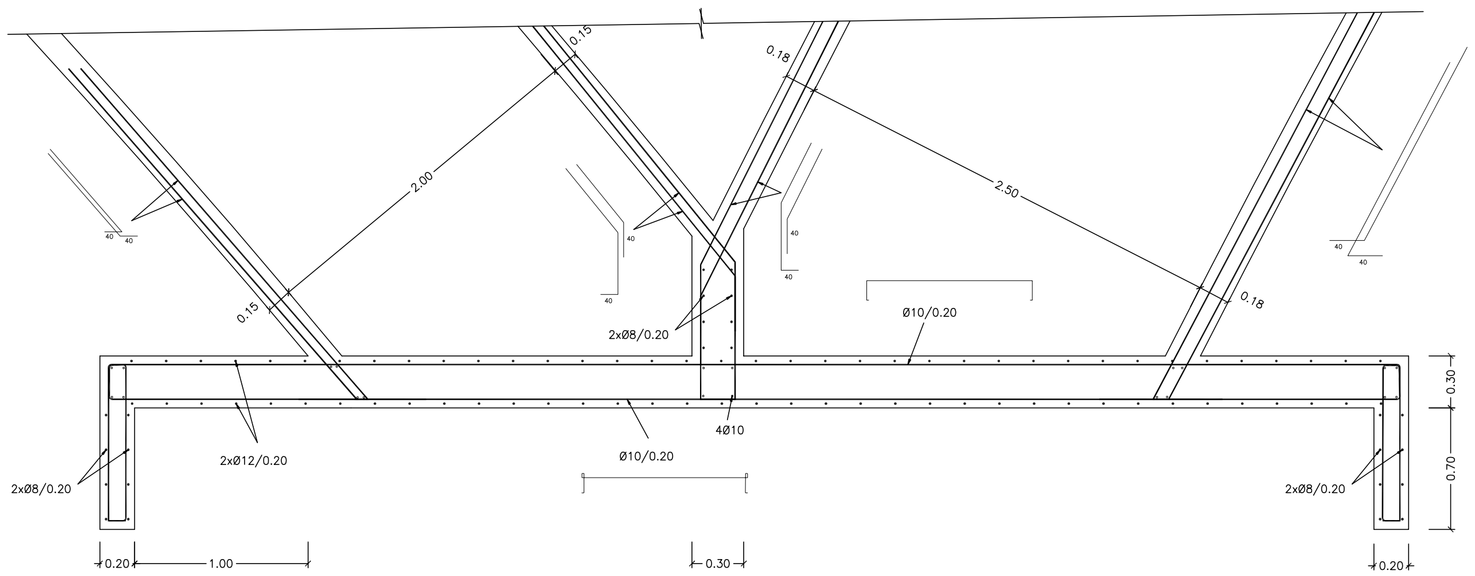

CORTE A–A
ESCALA 1:25

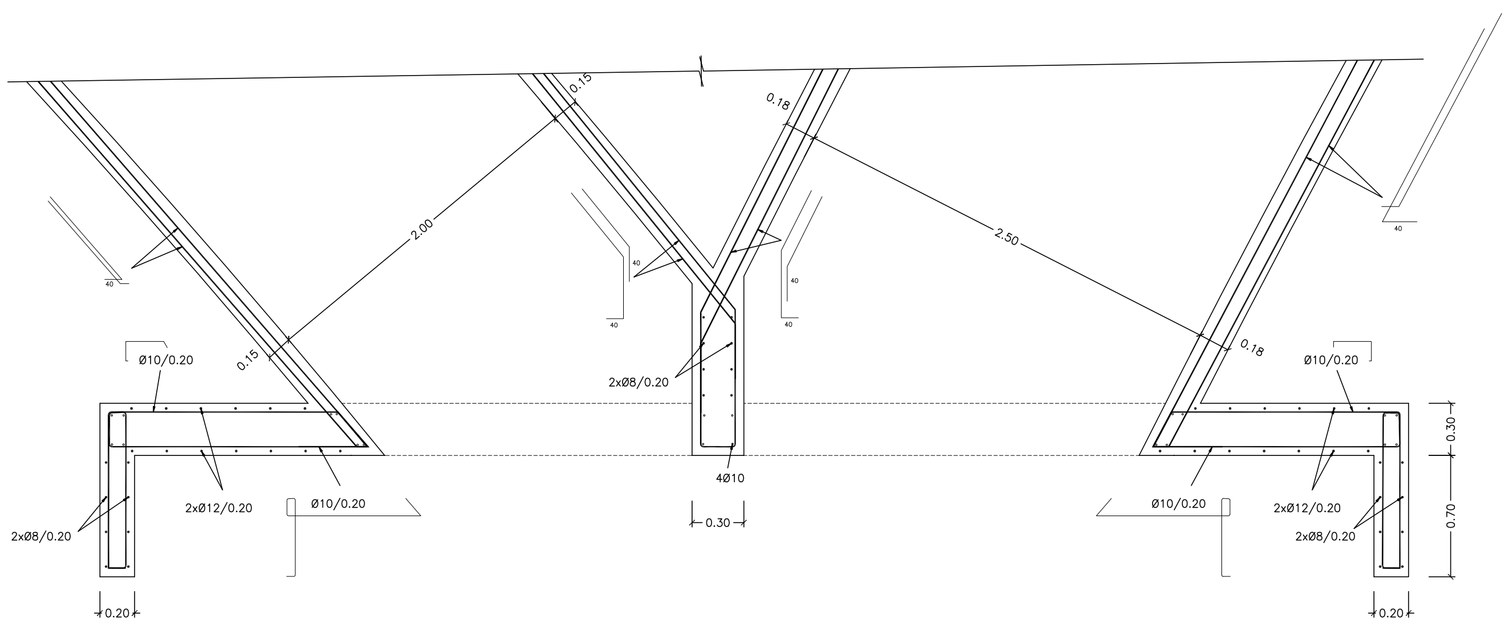

CORTE B–B
ESCALA 1:25

DETALLE CABEZAL DE DESCARGA DE COLECTORES EN CAÑADA

PLANO GENERAL DE UBICACIÓN:

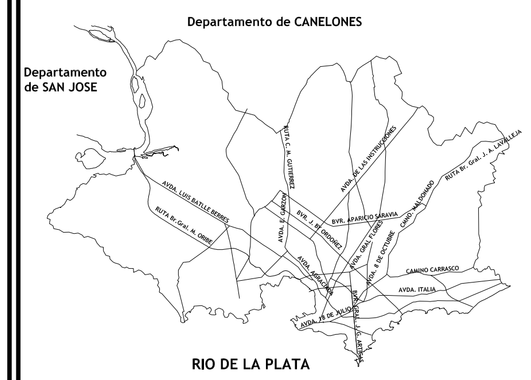

PLANO DE UBICACION ZONAL:

NOTAS:

MATERIALES: Según EHE

- HORMIGÓN H25. Resistencia característica en probetas cilíndricas a los 28 días, f_{ck} = 25MPa.

ACERO: ADN 500 o ADM 500. De tensión de fluencia convencional f_{yk} = 500MPa.

- Contenido mínimo de cemento = 350kg/m^3

- Relación Agua/Cemento < 0.5

RECUBRIMIENTO DE ARMADURAS:

- General 3cm.

REFERENCIAS:

Revisión	Descripción	Fecha	Aprobado
---	---		---
---	---	---	---
---	---	---	---
---	---	---	---
---	---	---	---
R0	EMISIÓN INICIAL	Julio 2017	Julio 2017

Montevideo de Todos

Proyecto FIMM

Obra N° 007

Av.Italia
entre Alejandro Gallinal y Bolivia

Fondo de Infraestructura Metropolitana de Montevideo

Plano: COLECTORES PLUVIALES
DETALLES DE ESTRUCTURA

Proyectista: Ing. Elisa Quijano - Ing. Josecarlo Fernandez - Ing. Carlos Piña

Ayudante: Ernesto Ifrán - Claudio Bruno

Archivo: 4107 Avda Italia Det.dwg

Escala: VARIAS — **Fecha:** Julio 2017

Aprobado por : ING. SONIA PAGALDAY — **Fecha de aprobación:** Julio 2017

LAMINA: **007-SAN-DET-PLN-003**

SAN. Saneamiento
PLN . Plano
DET . Detalles